SOLARLUX®

HANDLEIDING
bediening binnendraaiend

SL25/25XXL

Openen van de vouwwand

1. De draaivleugel (met staaldraad) openen door het staaldraad naar u toe te halen en de draaivleugel te ontgrendelen. Deze 90° openen (afb. 1.).

2. De volgende vleugel rustig richting de parkeerpositie schuiven en doorschuiven totdat hij blokeert. Daarna deze 90° openen door de vleugel in het midden vast te pakken en naar binnen te draaien (afb. 2.).

3. Alle volgende vleugels openen zoals onder punt 2 (afb. 2)

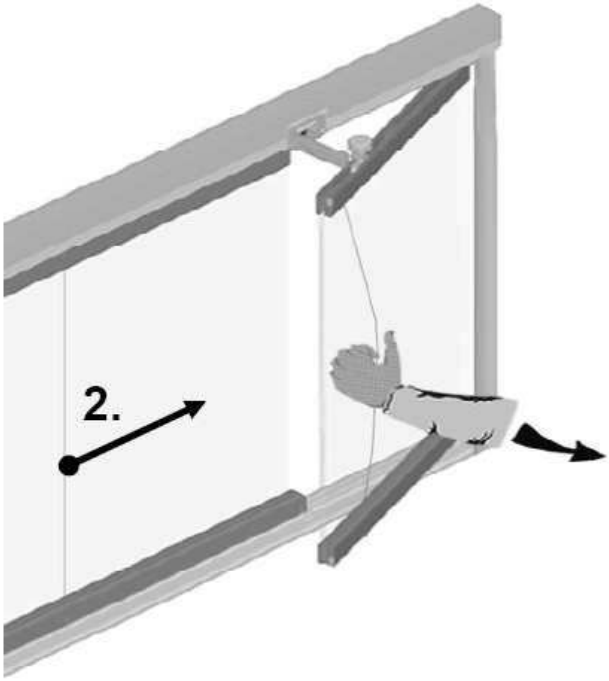

afb. 1.
De draaivleugel 90° openen

Sluiten van de vouwwand

Bovenstaande omschrijving in omgekeerde volgorde uitvoeren. Alle vleugels terugdraaien tot deze zich in de boven- en onderrail bevinden, daarna de vleugels rustig naar hun oorspronkelijke positie schuiven, dit herhalen tot alleen de draaivleugel overblijft. Deze terug draaien tot in de rail en aandrukken tot deze zich "vastklikt" in de boven- en onderrail

Onderhoud

De aluminium profielen kunnen gelijk aan het glas onderhouden worden. Dat wil zeggen met regelmaat schoonmaken met water zonder agressieve reinigings-middelen.

De buitenzijde van het glas is te reinigen door de wand te openen en in geopende toestand telkens één ruit te wassen en daarna te sluiten.

De wielstellen zijn kogelgelagerd en de wielen zijn voorzien van kunststof met een glasvezel versterkt loopvlak.
Deze hebben derhalve géén smeermiddel nodig.

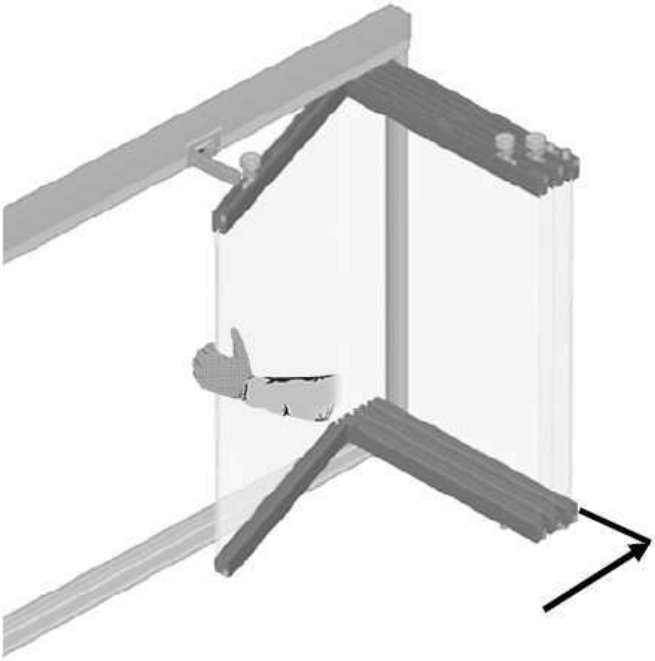

afb. 2.
Alle vleugels 90° openen

Let op!!

Bij windkracht 3 of hoger dient het volledige systeem gesloten te worden.

Technische wijzigingen voorbehouden 06/2015

Solarlux Nederland B.V. Marie Curiestr. 2 7442 DP NIJVERDAL ✆0548-631323 ✉service@solarlux.nl

Ventilatie stand

De draaivleugel met staaldraad kunt op twee standen open zetten voor ventilatie (afb. 3.).

1. Trek met gematigde kracht aan de staaldraad.
   U verneemt dan dat de vergrendelingspen zich vastzet. Dit is de eerste ventilatiestand.

2. Trek nogmaals met gematigde kracht aan de staaldraad.
   De vergrendelingspens zet zich nogmaals vast. Dit is de tweede ventilatiestand.



afb. 3.
De kierstandhouder

Technische wijzigingen voorbehouden 10 / 2018