Montage- & gebruikershandleiding

DSS Douchegoot met WTW, type “Trombone” en “Trombone P.H.I.”

Gefeliciteerd met de aanschaf van uw douchegoot met warmteterugwinning!

De douchegoot bestaat uit een RVS onderbak met een bijbehorend rooster (Afb.1). Onder het rooster bevindt zich een verdeelplaat (Afb.2), en daaronder ligt de warmtewisselaar.

Voor het monteren van Douchegoot-WTW’s is een ISSO Kenniskaart beschikbaar; Kenniskaart 46. Hierin wordt in z’n algemeenheid besproken hoe een douchegoot-WTW gemonteerd dient te worden. Specifiek voor de DSS douchegoot-WTW “Trombone/Trombone PHI” dient u ook de instructies in dit document in acht te nemen.



Afbeelding 1:
Douchegoot Trombone met RVS rooster
(er is ook een betegelbaar rooster leverbaar)



Afbeelding 2:
De verdeelplaat met overloopgat

De totale inbouwhoogte van de douchegoot-WTW bedraagt ca 85mm voor de “Trombone” en 125mm voor de “Trombone PHI”. Dit past doorgaans niet in een afwerkvloer en derhalve dient er in de constructievloer een sparing te worden opgenomen. Bij toepassing van kanaalplaatvloeren kan desgewenst een z.g. leidingplaatvloer worden toegepast. LET OP dat er ook wordt gespaard voor de afvoerpot, welke onder de bak wordt geplaatst (zie hieronder).

Aansluiten:

<u>Afvalwaterzijde:</u>
De onderbak is aan een zijde in de bodem voorzien van een 75 mm spie-eind. Op dit spie-eind wordt een afvoerpot met flexmanchet geplaatst (niet in de verpakking meegeleverd). Er zijn diverse soorten afvoerpotten leverbaar, met onder- of zij-uitlaat 50mm (afbeelding 3). Een uitneembare stankafsluiter (afbeelding 4) bevindt zich in deze afvoerpot, en kan naar boven toe uitgenomen worden om te reinigen. Na reiniging dient u de stankafsluiter terug te plaatsen tot aan de voelbare aanslag. Vergeet niet om daarna wat water in de bak te laten stromen, zodat het stankslot zich weer vult!



Afbeelding 3:
Diverse leverbare afvoerpotten



Afbeelding 4:
Uitneembaar stankslot

Plaats na de afvoerpot (stroomafwaarts) géén extra sifon! Dit kan afvoerproblemen veroorzaken. Het verdient aanbeveling om vanaf de afvoerpot zo snel mogelijk te vergroten naar een afvoerbuis van Ø 75mm en het gebruik van haakse bochten te vermijden. Leg de afvoerbuis vanaf de potsifon naar de standleiding/verzamelleiding op een afschot van 2%.

Drinkwaterzijde :
In de onderbak bevindt zich de koperen warmte wisselaar. De in- en uitgang daarvan zijn op de kopse kant door de wand van de onderbak gevoerd. De uiteinden zijn voorzien van een messing aansluiting met ½“ buitendraad. Hierop kan een rechte of haakse fitting worden toegepast van een voor drinkwaterleiding-toepassing geschikt leidingsysteem* (meestal een persfitting).
***) Let op: geen soldeerfittingen toepassen omdat daardoor de warmtewisselaar kan beschadigen.**

Aansluiting Trombone	Aansluiting Trombone P.H.I.
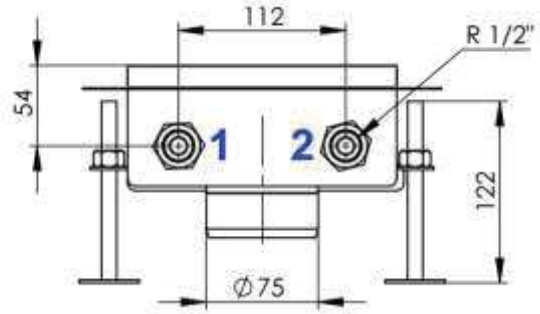 **1. intrede koud water.** **2. uittrede voorverwarmd water naar douchekraan e/o boiler.**	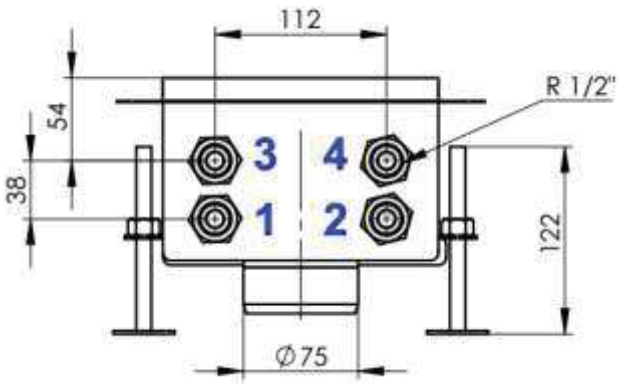 **1. intrede koud water.** **connectie 2 verbinden naar 3.** **4. uittrede voorverwarmd water naar douchekraan e/o boiler.**

In de koud waterleiding naar de douchegoot dient een afsluiter met controleerbare keerklep (beveiligingstype EA) te worden opgenomen. Deze dient op een bereikbare, vorstvrije positie gemonteerd te worden, meestal in de meterkast.

In de warmte wisselaar wordt een dubbele scheiding tussen afvalwater en drinkwater toegepast. Hiermee voldoet de DSS douchegoot WTW Trombone aan de Nederlandse en Europese regelgeving (NEN-EN 1717) op dit gebied. De DSS douchegoot WTW Trombone voldoet tevens aan de richtlijn Legionella preventie: de warmtewisselaar heeft een geringe inhoud (< 1 liter), en een hoge stroomsnelheid.

De messing aansluitingen en (pers)fittingen dienen beschermd te worden tegen agressieve stoffen in het beton of cement. Omwikkel deze daarom met bitumineuze tape of bescherm ze op een andere manier.

Na montage van de drinkwater- en rioolwaterzijdige aansluitingen dient het geheel nauwkeurig op lekdichtheid te worden gecontroleerd.

Aarding:
Verbind de douchegoot middels een aarddraad op het daarvoor bestemde aard-oog. Zorg dat de aarddraad goed verbonden is met de aardrail in de meterkast.

Plaatsing:
De douchegoot met WTW is voorzien van een omlopende horizontale RVS flens van 30mm breed.
Neem een minimale afstand van ca 5cm in acht rondom het kader/rooster van de douchegoot tot aan de muur. De goot dient waterpas ingebouwd te worden. Met behulp van de stelvoeten kan hij exact waterpas gesteld worden. Zet iets zwaars op de douchegoot zodat deze stevig staat (bijvoorbeeld twee emmers water). Controleer nogmaals of de goot in alle richtingen waterpas staat. Werk nu een eerste laag krimpvrije mortel over de stelvoeten en om de bak zelf, en laat die uitharden. Daarmee is de goot gefixeerd. Na een laatste controle of alles (drinkwater- en afvoerzijdig) lekdicht is, kan de overgebleven sparing geheel worden opgevuld met krimpvrije mortel, en gelijk gestreken tot aan de flens van de douchegoot. Laat vervolgens alles uitharden.

Maak de flens schoon, vetvrij en droog, en zorg dat de omliggende mortel stofvrij is. Plak de voorgesneden Shower-Tape Passe-partout om het kader op de flens en vloer. De Passe-partout bewerkstelligt een waterdichte verbinding tussen goot en vloer. Werk de vloer af met tegelwerk en laat een 3-5mm naad tussen tegels en kaderrand om af te kitten met daarvoor geschikte sanitairkit (levering door tegelzetter of derden). De tegels worden dus over het eerder aangebrachte Passe-partout gelijmd. Breng de tegellijm met een lijmkam evenwijdig aan de goot aan. Daarmee werken de lijmruggen als extra barrière tegen vocht, mocht de kitvoeg ooit beschadigd raken.

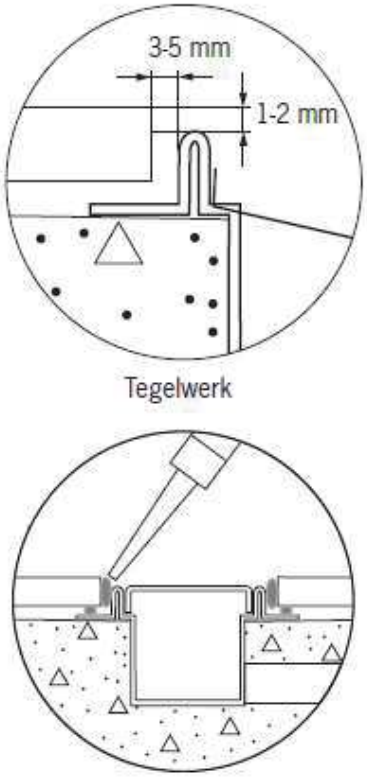

Afbeelding 5:
Details tegelwerk

Aandachtspunten:
- De vloertegels dienen op een afschot van 0,5 tot 2% naar de goot te worden aangebracht
- De bovenzijde van het kader/rooster dient 1 tot 2mm lager te liggen dan de tegels daar omheen

Onderhoud:
De Douchegoot met WTW is voorzien van een RVS verdeelplaat onder het rooster. Het rooster en de verdeelplaat kunnen worden uitgenomen met behulp van het vingergat en de meegeleverde haak. De verdeelplaat is voorzien van gaatjes die ervoor zorgen dat het water goed verdeeld op de warmtewisselaar terechtkomt. Wanneer de gaatjes in de verdeelplaat verstopt raken door vuil, dan stroomt het water deels door het vingergat, dat tevens als overloop dient. Dit gaat ten koste van het rendement, en dient vermeden te worden. Het is dus zaak om regelmatig de verdeelplaat op vervuiling te controleren en, indien nodig, schoon te maken. Hoe vaak dat moet gebeuren, hangt af van het gebruik.

Reinig ook het uitneembare stankslot met enige regelmaat. Indien u ziet dat het water in de bak minder goed wegstroomt, dan is het hoog tijd hiervoor.

De Douchegoot-behuizing, rooster en verdeelplaat zijn gemaakt van Roestvast staal (RVS). Dit materiaal is gevoelig voor krassen. Gebruik daarom geen schuurmiddelen om de RVS delen te reinigen. Tevens is het van belang om geen ijzeren voorwerpen met de douchegoot in aanraking te laten komen. Wanneer er bijvoorbeeld een paperclip of spijker ligt op het rooster, dan zal deze snel gaan roesten, en door aanraking met het RVS zal ook de natuurlijke beschermlaag daarvan beschadigen. Wees dus alert hierop!

Reinig de koperen warmtewisselaar, indien nodig, met behulp van een huishoud ontvetter in een spuitfles en een zachte (afwas)borstel. Spoel na het schoonmaken goed na. Plaats verdeelplaat en rooster weer terug en laat nog even de douchekraan lopen, zodat het waterslot zich weer vult.

Wij wensen u veel douchegenot èn energiebesparing met uw douchegoot!

Dutch Solar Systems b.v.